Istituto Comprensivo di BOVEZZO

Incontro con la Dirigente Scolastica per inizio anno scolastico 2021/2022.

Secondaria "A. Vivaldi"

INDICAZIONI ALLE FAMIGLIE PER LA RIPARTENZA

1. Trattenere il/la figlio/a nel proprio domicilio **in presenza di febbre** (uguale o superiore a 37,5 °C) o di altri sintomi quali mal di gola, tosse, congestione nasale, congiuntivite, perdita dell'olfatto o del gusto e informare tempestivamente il **pediatra**;

2. Qualora durante la permanenza **a scuola** dovesse manifestare l'**insorgenza di sintomi febbrili,** l'alunno/a sarà sottoposto alla **misurazione della temperatura** mediante il termometro a raggi infrarossi senza contatto all'interno della struttura scolastica e, in caso di temperatura uguale o superiore a 37,5° o in presenza di altri sintomi, tra cui quelli sopra citati, il genitore verrà contattato dal personale della scuola per il **ritiro** dell'alunno/a da scuola;

3. In caso di insorgenza di febbre (temperatura uguale o superiore a 37,5 °) la scuola provvederà all'**isolamento del bambino** o adolescente in uno spazio dedicato, fino all'arrivo del familiare che verrà informato immediatamente dal personale della scuola. Il medico curante/pediatra di libera scelta valuterà il caso e provvederà, eventualmente, a contattare il Dipartimento di Sanità Pubblica (DSP) per gli approfondimenti previsti;

4. In caso di positività, il/la proprio/a figlio/a non potrà essere **riammesso alle attività scolastiche fino ad avvenuta e piena guarigione**, certificata secondo i protocolli previsti.

5. Il/la proprio/a figlio/a dovrà rispettare le **indicazioni igienico-sanitarie** all'interno della struttura;
6. Gli **ingressi e le uscite da scuola saranno regolamentati**;
7. Dotare di **mascherina chirurgica o di comunità** il/la proprio/a figlio/a che dovrà indossarla, fatte salve le dovute eccezioni (ad es. attività fisica, pausa pasto, ecc.). **Occorre anche fornire una mascherina di scorta.**
8. Attivarsi affinché il/la proprio/a figlio/a sia provvisto di una borraccia o bottiglia in plastica **personale** da cui poter bere e non condivida bottiglie e bicchieri con i compagni;
9. Dare indicazioni al/la proprio/a figlio/a di **non lasciare materiale personale a scuola** e di non lasciare materiale personale sotto il proprio banco, **in particolare fazzoletti di carta usati**, per consentire la pulizia e l'igienizzazione quotidiana degli ambienti scolastici. Sarebbe utile fornire un sacchetto di plastica per la raccolta dei propri fazzoletti usati.

REGOLE PER GLI ALUNNI

- Se hai sintomi di infezioni respiratorie acute (febbre, tosse, raffreddore) dillo ai tuoi genitori e NON venire a scuola.
- Ricordati di portare sempre una **mascherina**, anche di stoffa, per la protezione del naso e della bocca, senza la quale non potrai entrare a scuola.
- Segui sempre le indicazioni degli insegnanti e rispetta la segnaletica.
- Mantieni sempre la distanza di 1 metro, evita gli assembramenti (soprattutto in entrata, uscita e nei servizi igienici) ed il contatto fisico con i compagni.
- Lava frequentemente le mani o usa gli appositi dispenser per tenerle pulite; evita di toccarti il viso e la mascherina.
- Controlla di avere sempre **tutto il tuo materiale** perché non potrai lasciarlo a scuola; ciò vale anche per merenda, bottiglie/borracce e fazzoletti!
- Dovrai consumare la tua **merenda seduto al banco,** poi potrai fare la ricreazione nella zona assegnata alla tua classe.

Quando starnutisci copri bocca e naso con fazzoletti monouso. Se non ne hai, usa la piega del gomito

Evita sempre contatti ravvicinati mantenendo la distanza di almeno un metro

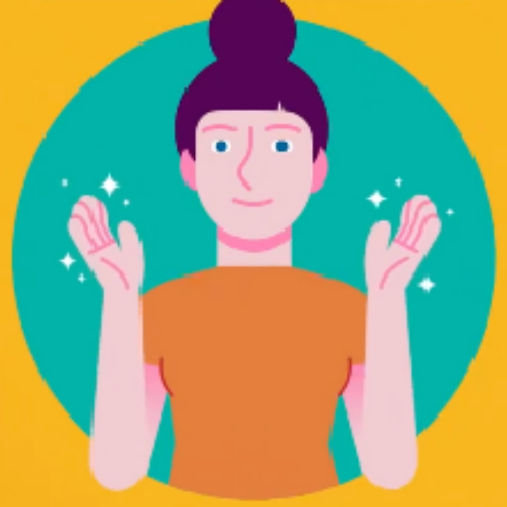

Non toccarti occhi, naso e bocca con le mani. Se non puoi evitarlo, lavati comunque le mani prima e dopo il contatto

Copri mento, bocca e naso possibilmente con una mascherina in tutti i luoghi affollati e ad ogni contatto sociale con distanza minore di un metro

Evita abbracci e strette di mano

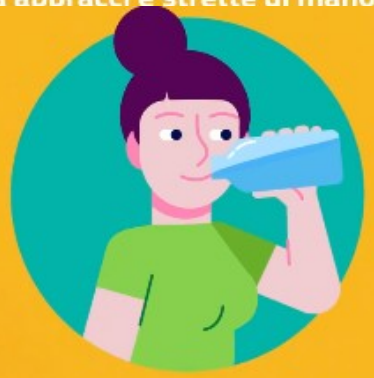

Non usare bottiglie e bicchier toccati da altri

Lava spesso le mani con acqua e sapone o, in assenza, frizionale con un gel a base alcolica

COME SI E' PREPARATA LA SCUOLA?

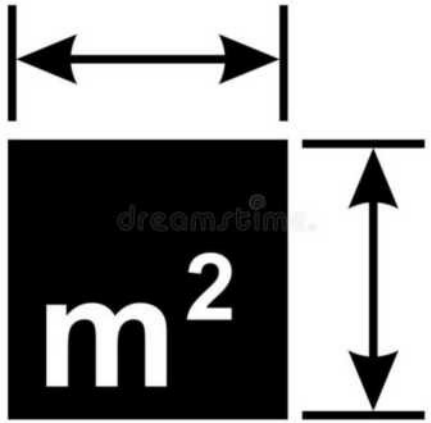

ANALISI DEI DATI DI PARTENZA

- numero classi
- studenti per classe
- studenti per edificio

ANALISI DEGLI SPAZI A DISPOSIZIONE

- piante delle aule con mq
- spazi utilizzabili
- eventuali spazi esterni
- numero e posizionamento degli ingressi
- numero e accessibilità delle scale

- organizzazione dell'orario dei docenti
- organizzazione del personale ATA sulla base delle esigenze di pulizia continua dei locali

SETTING AULE - INDICAZIONI MINISTERIALI

Il CTS prevede la distanza tra rime buccali di 1m tra gli alunni, di 2 m tra docente ed alunni;

Il DM 18 dicembre 1975 prevede una superficie di 1,80 m^2 per persona.

Gli spostamenti all'interno dell'aula e all'esterno della stessa devono essere limitati, solo se essenziali ed effettuati da un alunno alla volta.

Eliminare armadi ed altri ingombri (se necessario anche la cattedra) per agevolare maggiormente il distanziamento; l**e aule devono sempre rimanere sgombre il più possibile.**

Ridurre la presenza di zaini ingombranti ed organizzare al meglio il materiale dello studente dato che tutti i libri, quaderni e gli strumenti saranno portati quotidianamente a casa.

Regolamentare l'accesso e il trasferimento nelle aule, nonché il servizio di anticipo e l'uscita.

SETTING AULE - CONSEGUENZE

Banchi singoli, distanziati e la cui posizione è evidenziata da apposita segnaletica;

Assenza di armadi ed altri ingombri per mantenere le aule sgombre il più possibile;

Pulizia della postazione docente all'inizio dell'ora di lezione;

Presenza di dispenser per pulire mani e/o oggetti sia sulla porta di ingresso in aula sia sulla cattedra;

Spostamenti degli alunni limitati, effettuati da un alunno alla volta, con mascherina indossata.

Accesso ai servizi igienici consentito non solo durante la ricreazione, ma anche all'inizio dell'ora di lezione.

Uscite dalla classe limitate a reali necessità.

Organizzare al meglio il materiale dello studente dato che tutti i libri, quaderni e gli strumenti saranno portati quotidianamente a casa.

Accesso e il trasferimento nelle aule strettamente regolamentato (vedi slides successive).

ingresso palestra
via Paolo VI

secondo ingresso
via Paolo VI

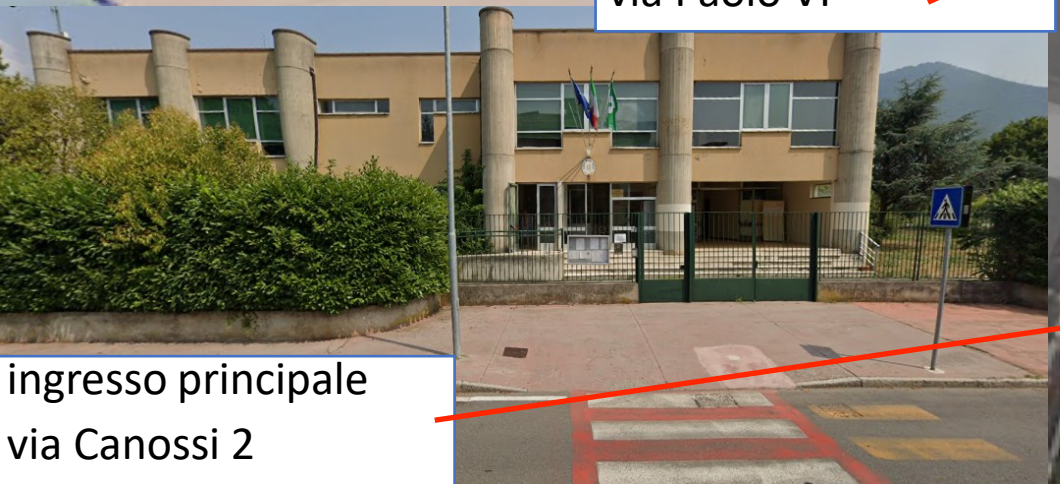

ingresso principale
via Canossi 2

SCUOLA
SECONDARIA DI
PRIMO GRADO
“A. VIVALDI”

ingresso dalla porta adiacente alla segreteria
accesso dalla rampa
dal secondo ingresso
ingresso dalla porta grande
cancello principale

ORARIO INGRESSI ED USCITE CON ACCESSI

ATTENZIONE
Dal 13 al 25 settembre
sarà in vigore
l'orario provvisorio

tempo 8 -14: **7:55/13:00**
da lunedì a venerdì
tempo 8 -13: **7:58/12:00**
da lunedì a sabato

			SCUOLA "A. VIVALDI"					
			INGRESSO PRINCIPALE		SECONDO INGRESSO		INGRESSO PALESTRA	
CLASSE	PIANO	N. ALUNNI	**INGRESSO**	**USCITA**	**INGRESSO**	**USCITA**	**INGRESSO**	**USCITA**
1A	PT	24	**7.58**	**12:00**				
1B	PT	22	**7.55**	**13:00**				
1C	1° PIANO	20			**7.55**	**13:00**		
1D	1° PIANO	21			**7.55**	**13:00**		
2A	PT	18			**7.58**	**12:00**		
2B	PT	23					**7.55**	**13:00**
2C	1° PIANO	24					**7.55**	**13:00**
2D	1° PIANO	17			**7.58**	**12:00**		
3A	PT	23	**7.58**	**12:00**				
3B	1° PIANO	27					**7.55**	**13:00**
3C	1° PIANO	26					**7.55**	**13:00**

È ASSOLUTAMENTE INDISPENSABILE LA MASSIMA PUNTUALITÀ

Gli alunni entrano dai cancelli e si posizionano sulla postazione assegnata alla propria classe ed attendono che il docente li guidi fino in classe.

ORARIO INGRESSI ED USCITE CON ACCESSI

ATTENZIONE
Dal 27 settembre sarà in vigore **l'orario normale**
dal lunedì al sabato 8-13
dal lunedì a venerdì 8-14

tempo 8 -14: **7:55/14:00**
da lunedì a venerdì
tempo 8 -13: **7:58/13:00**
da lunedì a sabato

È ASSOLUTAMENTE INDISPENSABILE LA MASSIMA PUNTUALITÀ

			SCUOLA "A. VIVALDI"					
			INGRESSO PRINCIPALE		SECONDO INGRESSO		INGRESSO PALESTRA	
CLASSE	PIANO	N. ALUNNI	INGRESSO	USCITA	INGRESSO	USCITA	INGRESSO	USCITA
1A	PT	24	7.58	13:00				
1B	PT	22	7.55	14:00				
1C	1° PIANO	20			7.55	14:00		
1D	1° PIANO	21			7.55	14:00		
2A	PT	18			7.58	13:00		
2B	PT	23					7.55	14:00
2C	1° PIANO	24					7.55	14:00
2D	1° PIANO	17			7.58	13:00		
3A	PT	23	7.58	13:00				
3B	1° PIANO	27					7.55	14:00
3C	1° PIANO	26					7.55	14:00

Gli alunni entrano dai cancelli e si posizionano sulla postazione assegnata alla propria classe ed attendono che il docente li guidi fino in classe.

POSTAZIONI CLASSI

(evidenziate da bolli incollati a terra)

ENTRATE

- da via Canossi 2 (cancello principale):

ore 7:55	1B
ore 7:58	1A
	3A

- da via Paolo VI (2° cancello)

ore 7:55	1C
	1D
ore 7:58	2A
	2D

- da via Paolo VI (cancello palestra)

ore 7:58	3C
	2C
	3B
	2B

PERCORSI DELLE CLASSI

ENTRATE

- da via Canossi 2 (cancello principale):

ore 7:55 1B entra dalla porta principale e va nel locale 8

ore 7:58 1A entra dalla porta principale e va nel locale 10

3A entra dalla porta principale e va nel locale 5

- da via Paolo VI (2° cancello)

ore 7:55 1C percorre la rampa, entra nella porta adiacente la segreteria, sale al primo piano e va nel locale 18

1D percorre la rampa, entra nella porta adiacente la segreteria, sale al primo piano e va nel locale 17

ore 7:58 2D percorre la rampa, entra nella porta adiacente la segreteria, sale al primo piano e va nel locale 19

2A percorre la rampa, entra nella porta adiacente la segreteria e va nel locale 7

- da via Paolo VI (cancello palestra)

ore 7:55 3C percorre cortile posteriore, sale al primo piano e va nel locale 23

2C percorre cortile posteriore, sale al primo piano e va nel locale 21

3B percorre cortile posteriore e va al locale 11

2B percorre cortile posteriore e va al locale 9

PERCORSI DELLE CLASSI

USCITE **fino al 25 settembre**

- da via Canossi 2 (cancello principale):

  ore 12:00 3A esce dalla porta grande

  1A esce dalla porta grande

  ore 13:00 1B esce dalla porta grande

- da via Paolo VI (2° cancello)

  ore 12:00 2A percorre il corridoio, esce nella porta adiacente la segreteria, percorre la rampa

  2D percorre il corridoio, scende al pianoterra ed esce dalla porta adiacente la segreteria, percorre la rampa

  ore 13:00 1D percorre il corridoio, scende al pianoterra ed esce dalla porta adiacente la segreteria, percorre la rampa

  1C percorre il corridoio, scende al pianoterra ed esce dalla porta adiacente la segreteria, percorre la rampa

- da via Paolo VI (cancello palestra)

  ore 13:00 3B esce dal cortile posteriore

  2B esce dal cortile posteriore

  3C scende al pianoterra, esce dal cortile posteriore

  2C scende al pianoterra, esce dal cortile posteriore

PERCORSI DELLE CLASSI

USCITE **dal 27 settembre**

- da via Canossi 2 (cancello principale):

  ore 13:00 3A esce dalla porta grande

  1A esce dalla porta grande

  ore 14:00 1B esce dalla porta grande

- da via Paolo VI (2° cancello)

  ore 13:00 2A percorre il corridoio, esce nella porta adiacente la segreteria, percorre la rampa

  2D percorre il corridoio, scende al pianoterra ed esce dalla porta adiacente la segreteria, percorre la rampa

  ore 14:00 1D percorre il corridoio, scende al pianoterra ed esce dalla porta adiacente la segreteria, percorre la rampa

  1C percorre il corridoio, scende al pianoterra ed esce dalla porta adiacente la segreteria, percorre la rampa

- da via Paolo VI (cancello palestra)

  ore 14:00 3B esce dal cortile posteriore

  2B esce dal cortile posteriore

  3C scende al pianoterra, esce dal cortile posteriore

  2C scende al pianoterra, esce dal cortile posteriore

DISPOSIZIONE DELLE CLASSI

PIANO TERRA

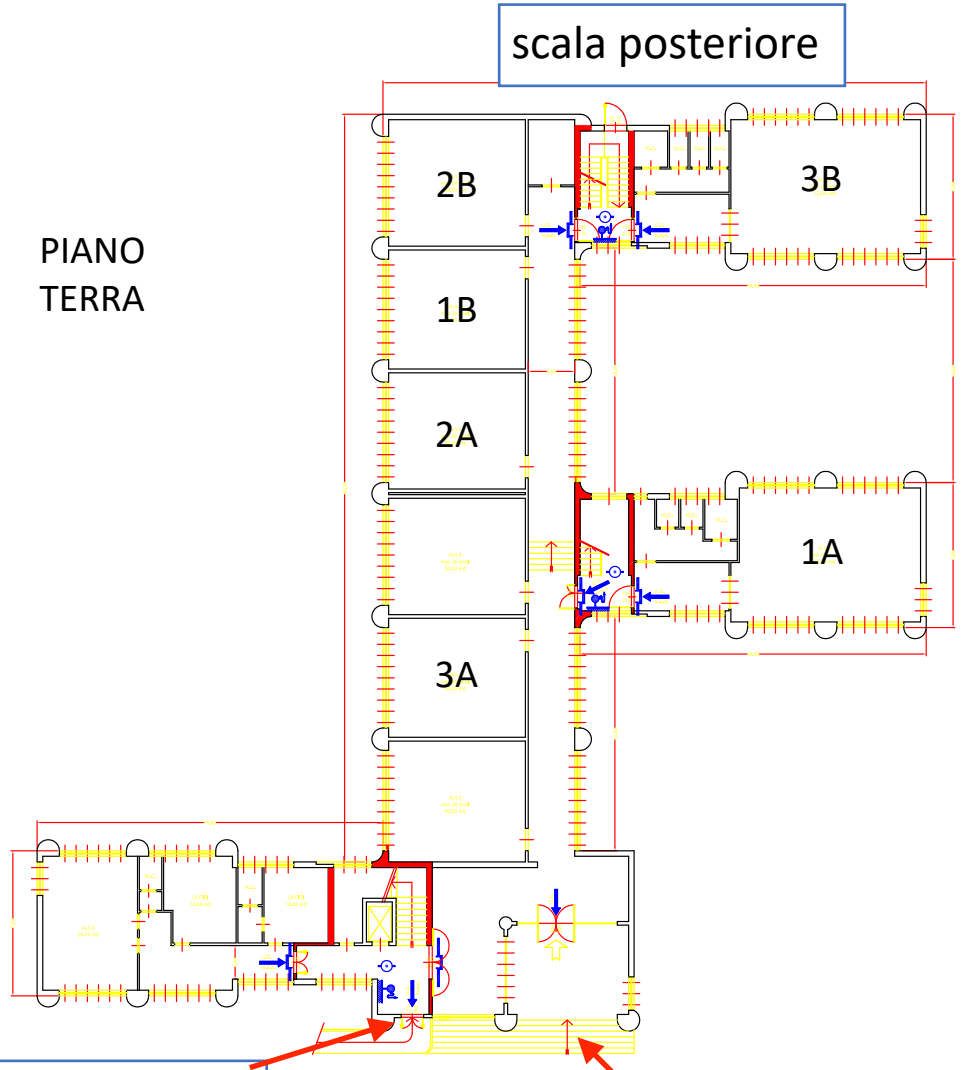

PRIMO PIANO

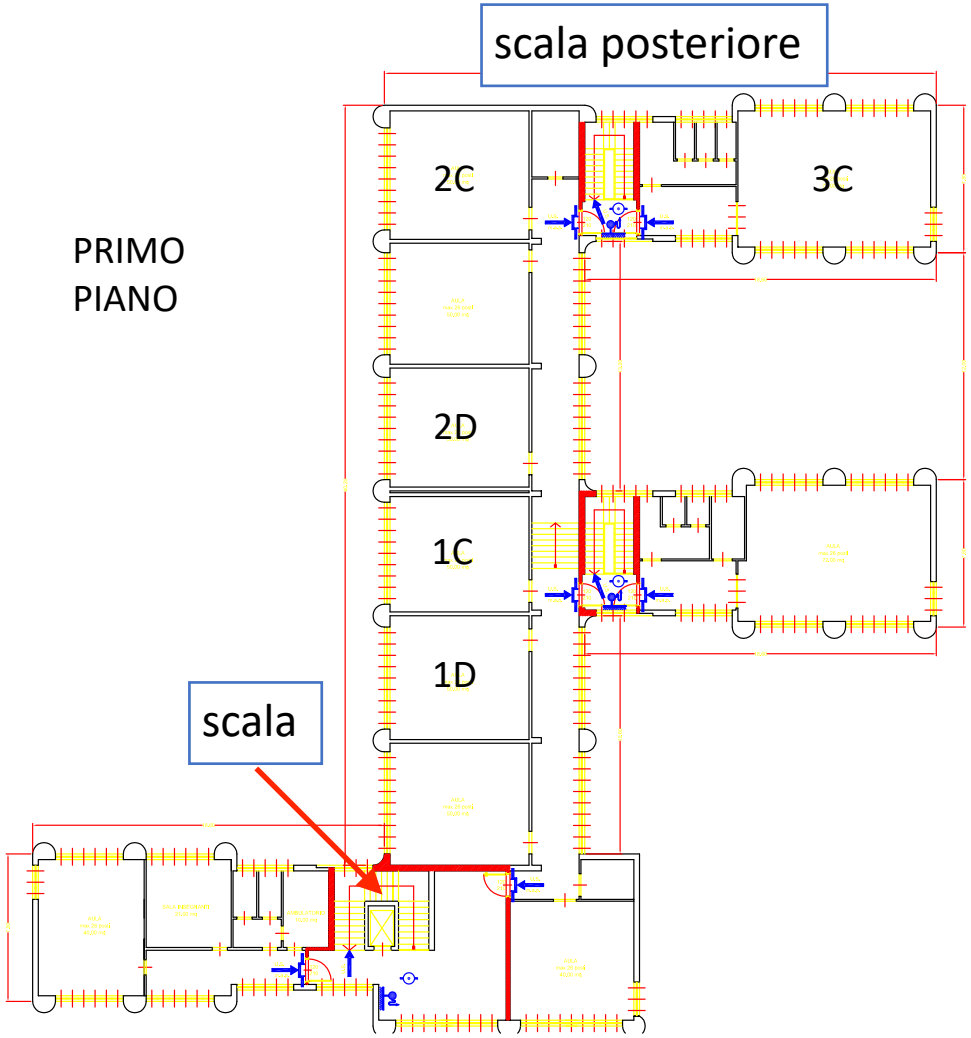

RICREAZIONE

La ricreazione si svolgerà in parte nella propria aula: gli alunni **mangeranno seduti al proprio banco**; successivamente nel tratto di corridoio assegnato, con libero accesso ai servizi igienici nel rispetto delle norme anti-Covid.

ATTENZIONE
Dal 13 al 25 settembre
sarà in vigore
l'orario provvisorio
tempo 8 -14: **7:55/13:00**
da lunedì a venerdì
tempo 8 -13: **7:58/12:00**
da lunedì a sabato

una sola ricreazione
per tutte le classi

SCUOLA "A. VIVALDI"			
CLASSE	**PIANO**	**ORARI RICREAZIONE**	
1A	PT		11:00-11:15
1B	PT	10:00-10:15	
1C	1° PIANO	10:00-10:15	
1D	1° PIANO	10:00-10:15	
2A	PT		11:00-11:15
2B	PT	10:00-10:15	
2C	1° PIANO	10:00-10:15	
2D	1° PIANO		11:00-11:15
3A	PT		11:00-11:15
3B	1° PIANO	10:00-10:15	
3C	1° PIANO	10:00-10:15	

RICREAZIONE

La ricreazione si svolgerà in parte nella propria aula: gli alunni **mangeranno seduti al proprio banco**; successivamente nel tratto di corridoio assegnato, con libero accesso ai servizi igienici nel rispetto delle norme anti-Covid.

ATTENZIONE

Dal 27 settembre sarà in vigore **l'orario normale** dal lunedì al sabato 8-13 dal lunedì a venerdì 8-14

-una sola ricreazione per la classi 8-13

-due ricreazioni per la classi 8-14

SCUOLA "A. VIVALDI"				
CLASSE	PIANO	ORARI RICREAZIONE		
1A	PT		11:00-11:15	
1B	PT	10:00-10:15		12:00-12:10
1C	1° PIANO	10:00-10:15		12:00-12:10
1D	1° PIANO	10:00-10:15		12:00-12:10
2A	PT		11:00-11:15	
2B	PT	10:00-10:15		12:00-12:10
2C	1° PIANO	10:00-10:15		12:00-12:10
2D	1° PIANO		11:00-11:15	
3A	PT		11:00-11:15	
3B	1° PIANO	10:00-10:15		12:00-12:10
3C	1° PIANO	10:00-10:15		12:00-12:10

GRAZIE PER L’ATTENZIONE

CON LA COLLABORAZIONE DI TUTTI IL RIENTRO A SCUOLA SARA’ PIU’ SICURO